N. rev	Nota di revisione	Data	Firma	Controllo

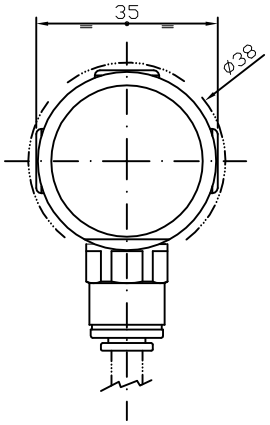

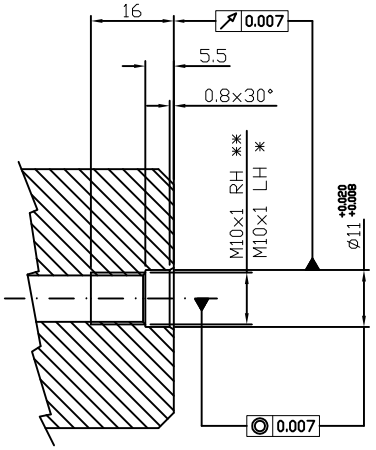

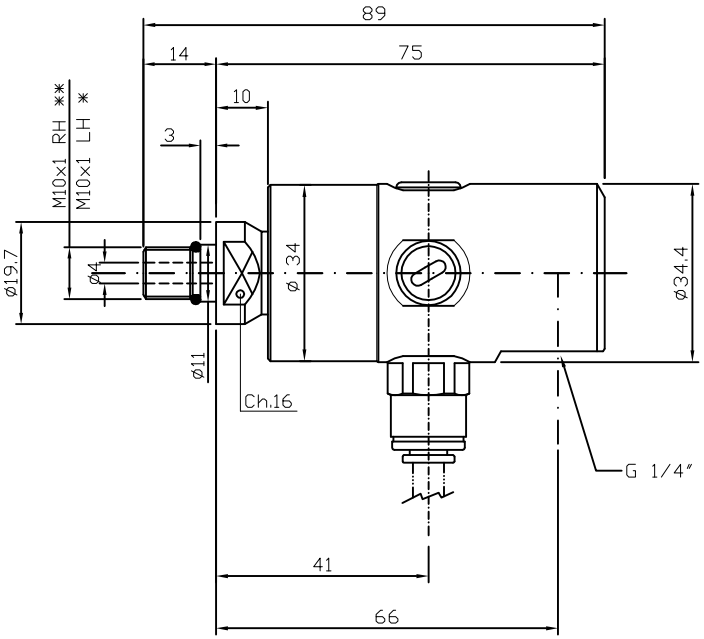

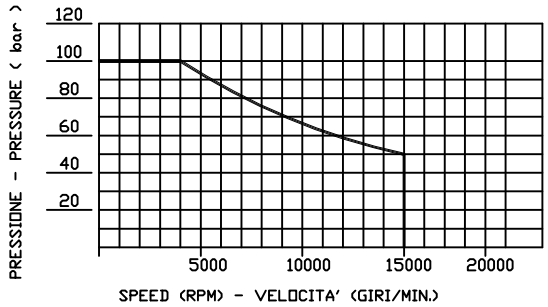

DATI DI FUNZIONAMENTO - OPERATING DATA	
FLUIDO - MEDIA	LUBROREFRIGERANTE - COOLANT
VELOCITA' - SPEED	MAX 15.000 RPM
PRESSIONE - PRESSURE	MAX 100 BAR
TEMPERATURA - TEMPERATURE	MAX 120°C
GRADO DI FILTRAZIONE - FILTRATION	30 Micron (MAX 60)
ROTAZIONE A SECCO - DRY RUN	SI - YES
CON ARIA + OLIO IN ROTAZIONE PRESSIONE MAX 10 BAR WITH AIR + OIL DURING ROTATION MAX PRESSURE 10 BAR	
NON E' NECESSARIO AVERE UNA PORTATA MINIMA O UNA PRESSIONE MINIMA PER CHIUDERE LA TENUTE NO MINIMUM FLOW RATE OR MINIMUM PRESSURE NEEDED TO CLOSE THE SEALS	

CODICE - CODE: A08-1520-02L (M10x1 LH *)	SIC/CG
CODICE - CODE: A08-1520-03R (M10x1 RH **)	

Descrizione
DIMENSIONI GIUNTO A08 - A08 UNION DIMENSIONS

Commessa :		Cliente :			
Disegnato da D. Branchini	Data 19/09/11	Controllato da	Data D. Branchini	Sostituito da 18/06/13 il Sostituisce il il	Scala 1 : 1

ROTOFLUX s.r.l.
Milano - Italy

Note	Peso	Modello	Formato A3
Numero disegno 111-1038		Nome file 111-1038_REV.00	

A norma di legge il presente disegno non può essere riprodotto ne comunicato a terzi senza ns. autorizzazione scritta