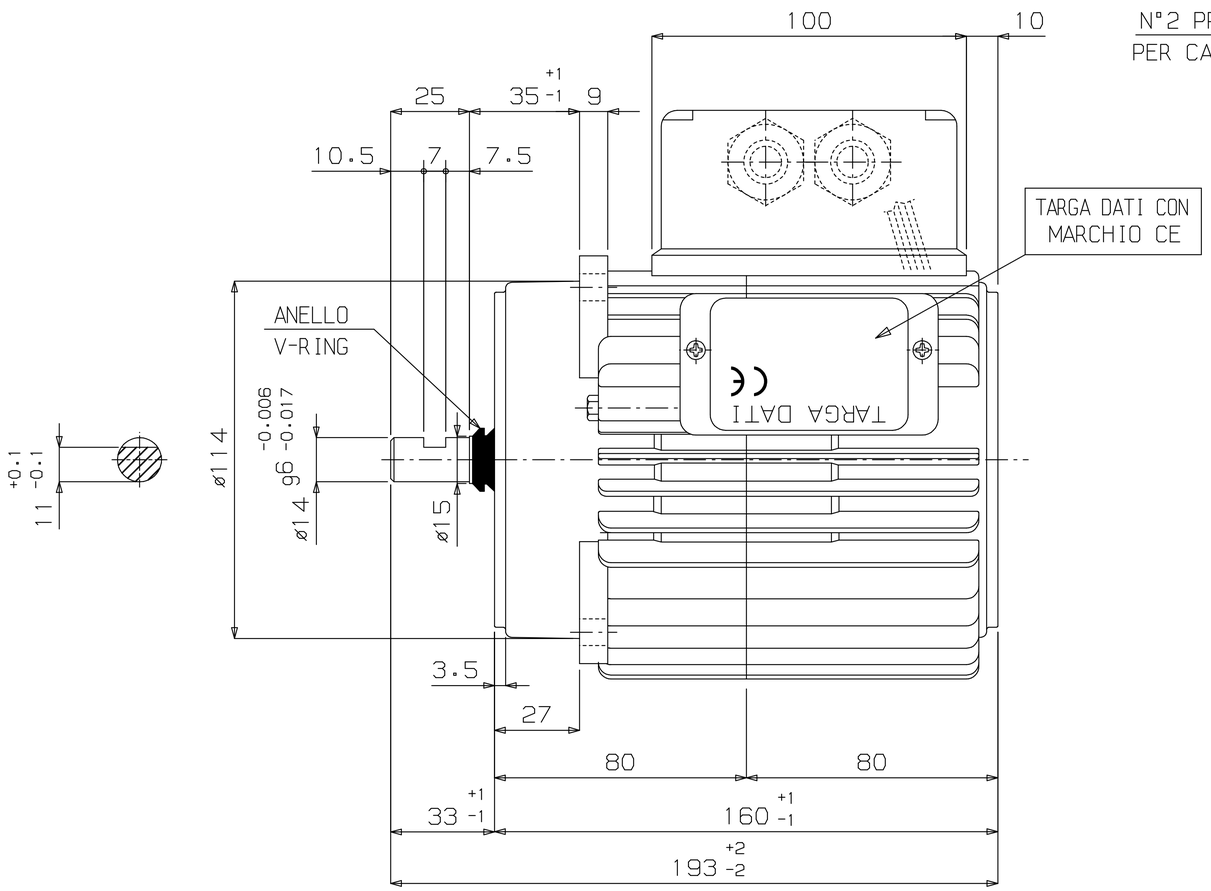

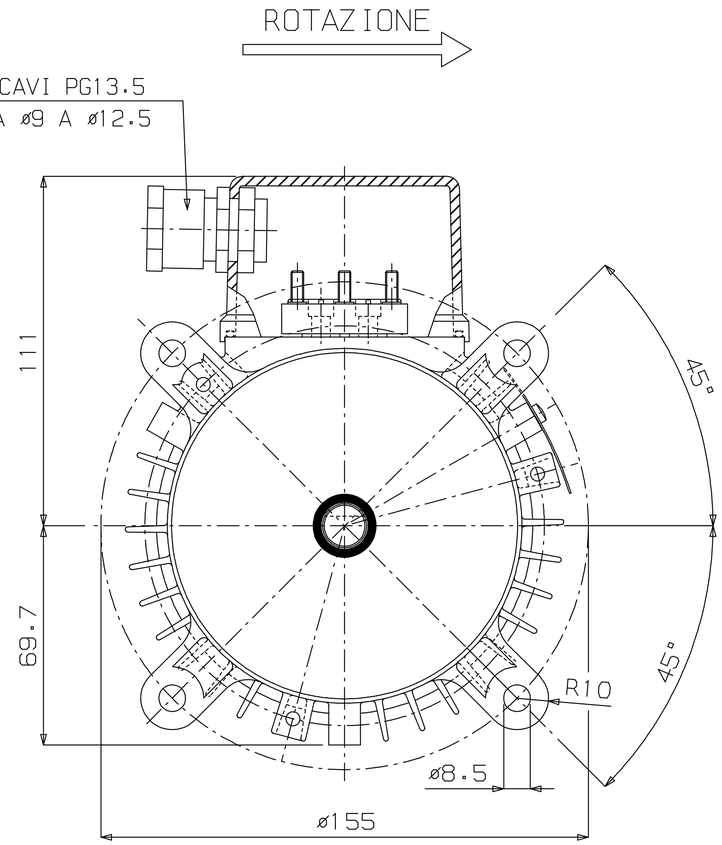

NOTE: MOTORE VERNICIATO CON RAL 7035 (GRIGIO LUCE)
SU TARGA DATI SCRIVERE MOTORE TIPO "46SKAH5"

IP 55 IN APPLICAZIONE

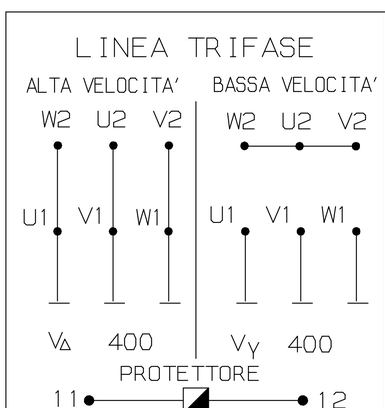

IND	DATA	MODIFICHE	DISEGNATO	CONTROLLATO
–	–	–	–	
4	27/03/13	PASSATO A COD. DEFINITIVO ERA: SPD0191	BACCHIEGA	
3	21/02/13	AGGIORNATO DATI TARGA SECONDO INDICAZIONI CLIENTE	BACCHIEGA	
2	21/02/13	AGGIORNATO DATI TARGA SECONDO INDICAZIONI CLIENTE	BACCHIEGA	
1	30/07/12	AGG.SECONDO PRESSACAVO+MODIF.IP ERA:44+CAMBIATO CLASSE ISOL.ERA:F+AGG.ANELLO V-RING	BACCHIEGA	

Rpm motori elettrici
45021 Badia Polesine (Ro) – Italy

TIPO MOTORE	TRIFASE CHIUSO						IP55
CARAT. MECCANICHE	CUSCINETTI x A.T.						
VOLT	400/400			HZ	50	AMP.	1.06/0.65
WATT	530/360	HP	–	µF	–	VC	–
GIRI	1350/950	POLI	4	CL.	130	N° VEL.	2
CLIENTE	AH5						
CODICE CLIENTE							

SOSTITUISCE PARI NUMERO DEL	–		
DATA	18/07/12	SCALA	1/1
DISEGNATO	BACCHIEGA		
CONTROLLATO			

CODICE MOTORE
D0077.00

A TERMINI DELLE VIGENTI LEGGI SUI DIRITTI D'AUTORE IL PRESENTE DISEGNO NON POTRA' ESSERE COPIATO, RIPRODOTTO O CONSEGNATO A TERZI O A DITTE CONCORRENTI.
N.B. – DEL PRESENTE DISEGNO E' VALIDA SOLAMENTE LA COPIA CON INDICE MAGGIORE. DISEGNO ESEGUITO A CAD – VIETATA LA MODIFICA MANUALE